令和3年度　宮城県高等学校バレーボール競技新人大会《女子》試合結果
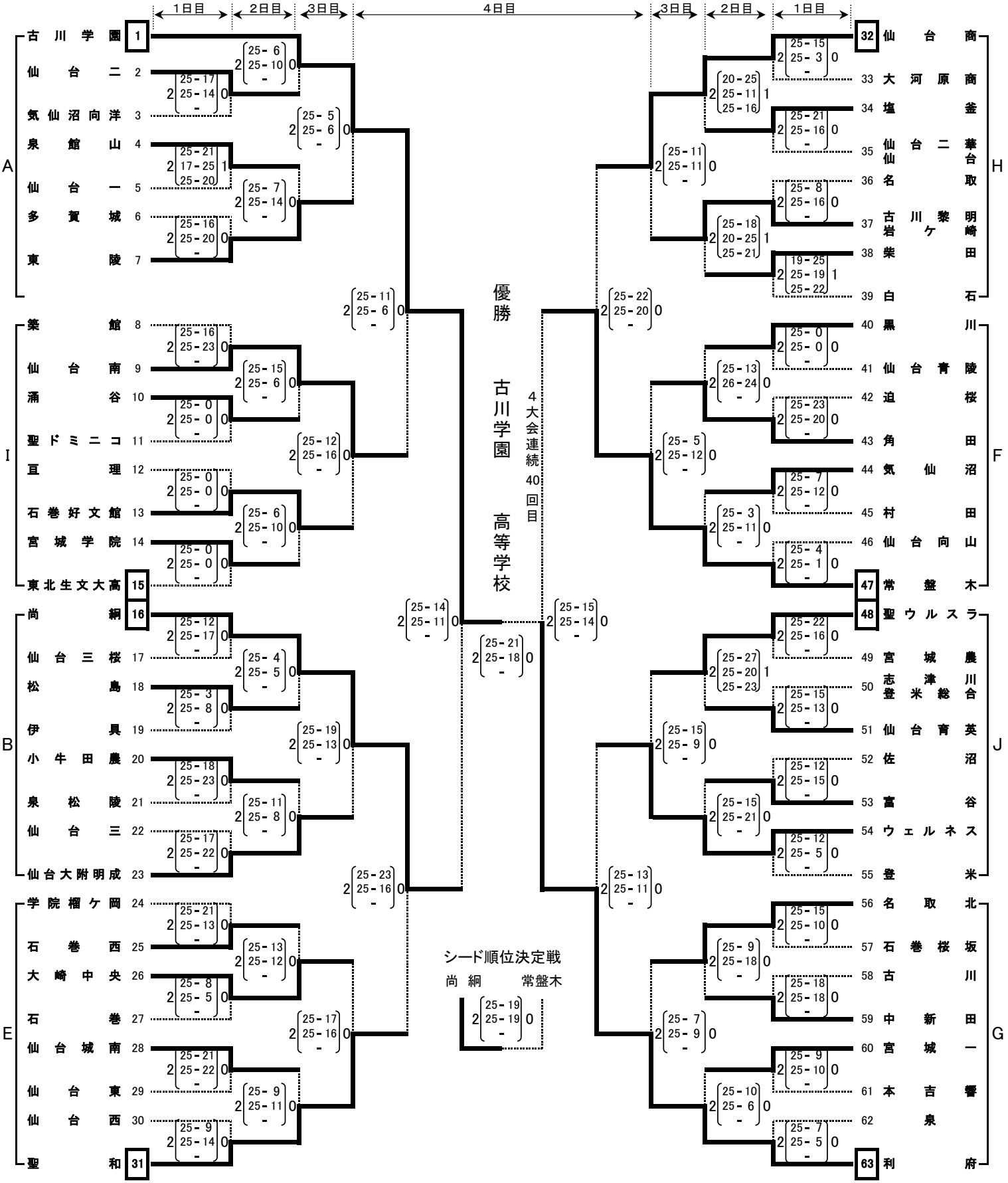
令和4年1月21日(金)　大崎市田尻総合体育館(A･B)　大崎市三本木体育館(G･H)　奥松島運動公園体育館(E･F)　多賀城市総合体育館(I･J)
令和4年1月22日(土)　大崎市田尻総合体育館(A･B)　大崎市三本木体育館(G･H)
令和4年1月23日(日)　大崎市田尻総合体育館(A･B)　大崎市三本木体育館(G･H)
令和4年1月24日(月)　大崎市田尻総合体育館(A)