令和7年度　宮城県高等学校バレーボール競技新人大会《女子》試合結果
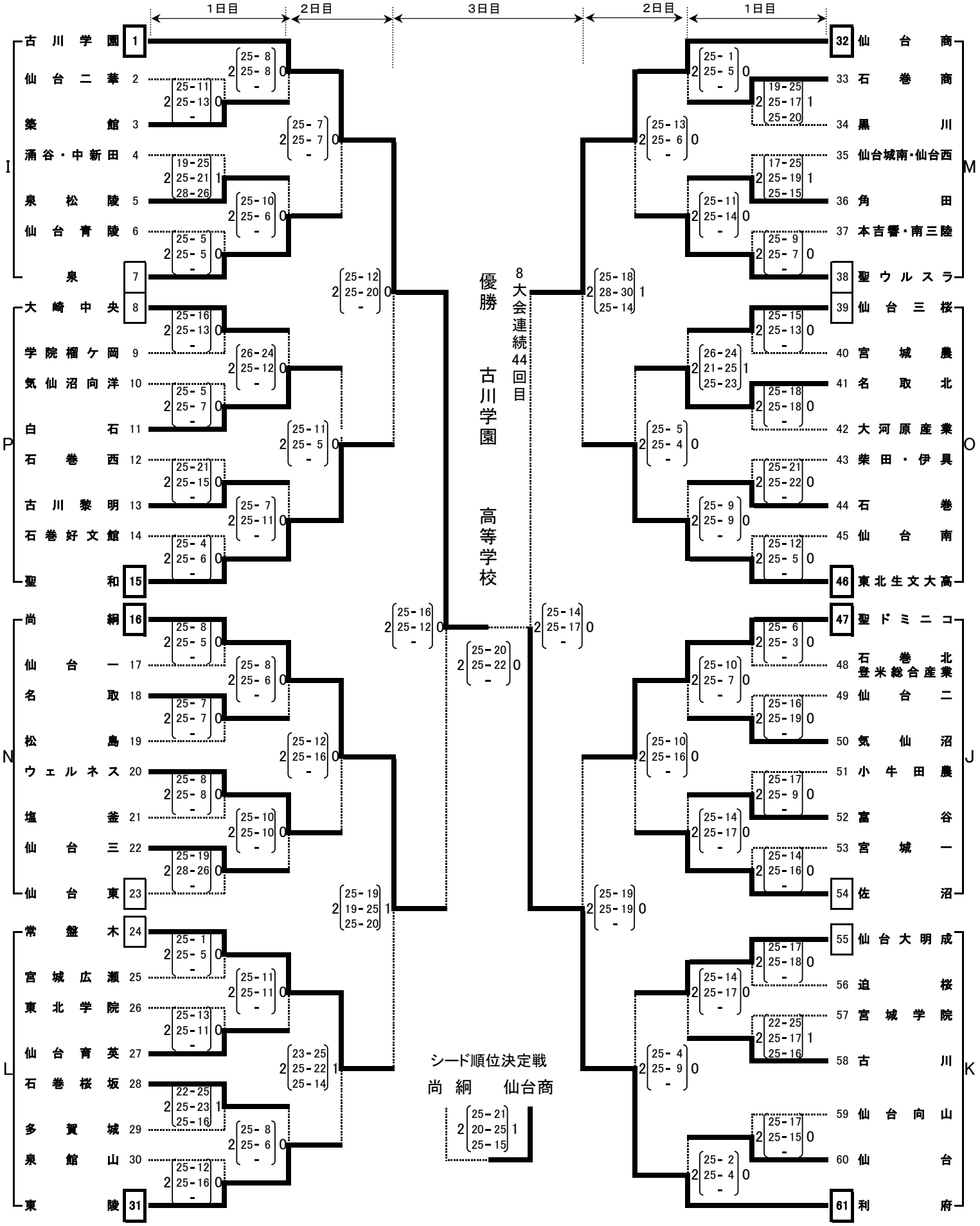
令和8年1月24日（土）　気仙沼市本吉総合体育館（I･J）　南三陸町スポーツ交流村（K･L）　南三陸高校（M･N）　本吉響高校（O･P）
令和8年1月25日（日）　気仙沼市本吉総合体育館（I･J）
令和8年1月26日（月）　気仙沼市総合体育館（B）